f150europe.com

FORD F-150 LARIAT

MODELLJAHR 2025

BUILT Ford TOUGH

Fahrzeugkonfiguration

Supercrew® 5,5′ (1,68 Meter)-Ladefläche
& 145 Zoll Radstand

Antriebsstrang

Elektronisches Zehngang-Automatikgetriebe –
4x4-Zweigang-Verteilergetriebe mit Torque-on-Demand

Interieur

BB - Black Onyx Innenraumfarbe
mit ActiveX-Sitzmaterial

Verfügbare Farben (Karosserie)

Agate Schwarz Metallic / Carbonized Grey Metallic

Verfügbare Motoroptionen

1

5.0L PFDI V8

Version Code: W5L250038

406 PS
555 Nm

2

3.5L PowerBoost Full Hybrid

Version Code: W5L250039

436 PS
772 Nm

Ausstattungshighlights

Technische Highlights

- Head-Up-Display
- 360-Grad-Kamerapaket
- "B&O Unleashed Soundsystem von Bang & Olufsen mit AM/FM Radio und 14 Lautsprechern einschließlich Subwoofer"
- Motor-Fernstartsystem mit Tailgate-Fernentriegelung
- Adaptiver Tempomat mit Stop-and-Go Funktion
- Kraftstofftank 136L erweiterte Reichweite V8
- Zweistufiger automatischer Allradantrieb mit Abschleppmodus
- Intelligentes Zugangssystem mit Startknopf (inkl. Annäherungserkennung)
- Pro Trailer Backup Assist mit Ankupplungs-Assist
- ProPower - 2.4KW Power-to-the-Box H

Interieur-Highlights

- 12 Zoll Digitales Fahrerdisplay
- 10-fach elektrisch verstellbarer Fahrersitz, mehrfach elektrisch verstellbarer Beifahrersitz
- Beheizbare und belüftete Vordersitze
- Sitzheizung für die Sitze der zweiten Reihe
- Abschließbarer, flach zusammenklappbarer Stauraum unter dem Sitz mit Unterteilungen
- Drahtlose Apple CarPlay® und Android Auto™ Kompatibilität
- Integriertes Touchscreen Navigationssystem
- Zweiteiliges Schiebedach
- Elektronische Zwei-Zonen-Klimaautomatik (DEATC)
- Kabelloses Aufladen
- Arbeitsfläche im Innenraum
- Beheiztes Lederlenkrad
- Elektrisches Schiebefenster hinten mit Sichtschutzglas und beheizt

Exterieur-Highlights

- Pro Access Heckklappe
- Black appearance package
- FX4 Off-Road-Paket
- Doppelrohr Auspuff mit schwarzen Endrohren
- 20 Zoll glänzend schwarz lackierte Aluminiumfelgen
- Elektrische Heckklappe
- Verlängerte 6-Zoll-Trittleisten, Akzent Dunkelgrau
- LED-Projektionsscheinwerfer mit dynamischem Kurvenlicht
- 360-Grad-Umfeldbeleuchtung mit zusätzlichen Ladeflächenleuchten
- BoxLink-Befestigungssystem
- Ladeflächenbeschichtung robust – Aufspritzverfahren
- Ladeflächen Aufbewahrungsbox
- Radkastenverkleidung

H Nur verfügbar mit 3.5L FHEV

V8 Nur verfügbar mit 5.0L V8

Enthaltene Pakete

Pakete beziehen sich auf ab Werk installierte Ausstattungspakete und Optionspakete, die bereits werkseitig mit dem Fahrzeug konfiguriert sind. Sie erweitern das Fahrzeug über die Standardausstattung hinaus und bieten zusätzliche Funktionen, Design- oder Leistungsverbesserungen, wie in der folgenden Liste angegeben.

Ausstattungsgruppe High (502A)

- Verlängerte 6-Zoll-Trittleisten, Akzent Dunkelgrau
- Sitzheizung für die Sitze der zweiten Reihe
- Heads-Up-Display
- B&O Unleashed Soundsystem von Bang & Olufsen mit 14 Lautsprechern einschließlich Subwoofer
- Mobiles Büro-Paket
- LED-Projektionsscheinwerfer mit dynamischem Kurvenlicht
- Beheizbare und belüftete Vordersitze
- Fernstartsystem
- Tempomat mit Stop-and-Go Funktion
- 10-fach elektrisch verstellbarer Fahrersitz, mehrfach elektrisch verstellbarer Beifahrersitz

Mobiles Büro-Paket (50M)

- Arbeitsfläche im Innenraum
- Mittelkonsolendeckel - Vinyl
- Stauraum unter dem Sitz mit Unterteilungen
- Bordsteckdose 400W
- Kabelloses Aufladen

Laderaum-Utility-Paket (68L)

- Pro Access Heckklappe
- Elektrische Heckklappe
- Ladeflächenbeleuchtung
- BoxLink-Befestigungssystem

Black Appearance Package (195)

- 20 Zoll glänzend schwarz lackierte Aluminiumfelgen
- Doppelrohr Auspuff mit schwarzen Endrohren
- Black Onyx Innenraumfarbe
- Außenspiegel - in Wagenfarbe
- Frontstoßstange in Wagenfarbe

FX4 Off-Road-Paket (55A)

- Fußmatten - Tray Style Gummimatten Vorne/Hinten
- 4x4 "FX4 Off-Road"-Seitenbeschriftung
- Premium Offroad-Abgestimmte-Stoßdämpfer Vorderachse- und Hinterachse
- 3,73 Gelenkwelle Hinterachse mit elektronischem Sperrdifferential
- Achsgröße - 9,75"
- Bergabfahrhilfe Hill Descent Control
- Unterfahrschutzplatten

Zweiteiliges Schiebedach (43V)

Radkastenverkleidung (96L)

Ladeflächenbeschichtung robust – Aufspritzverfahren (96W)

Abmessungen

Länge: 5.893 mm / **Breite:** 2.029 mm / **Höhe:** 1.958mm

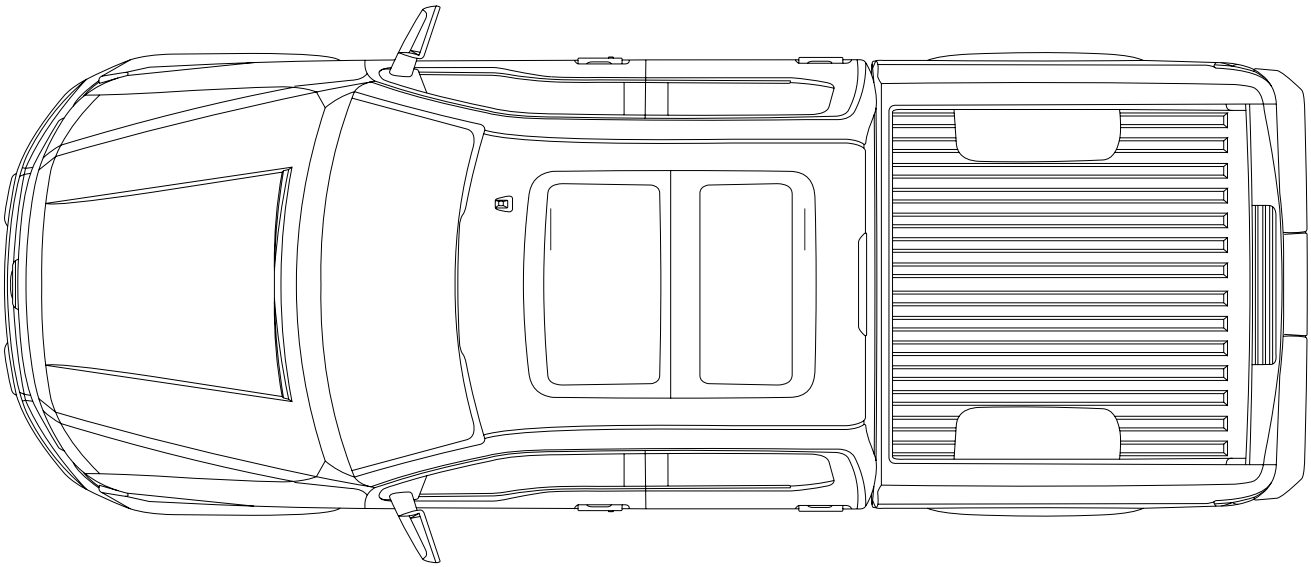

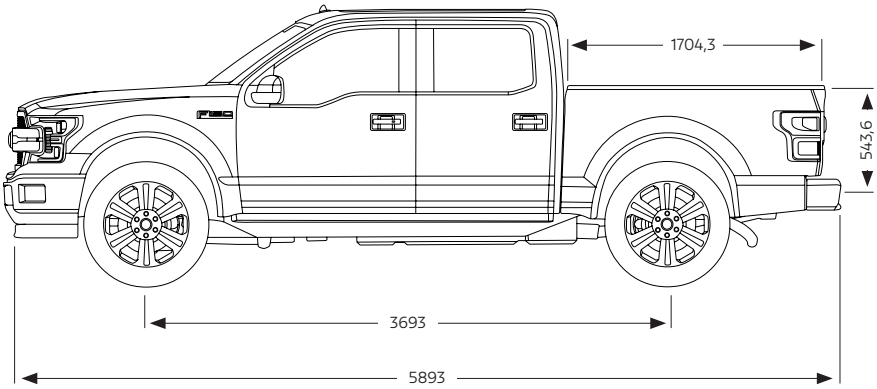

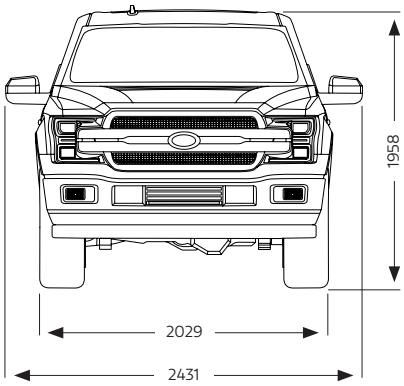

Emissionen

	Lariat 5.0L V8	Lariat 3.5L FHEV
Gelenkwelle Hinterachse	3.73 mit EDS	3.73 mit EDS
Kraftstoffverbrauch	14,36 l/100 km	10,16 l/100 km
CO2	342 g/km	242 g/km

Exterior Merkmale

Karosserie

- Aktiver Spoiler – Frontstoßstange
- Radkastenverkleidung
- Zierleisten - Schwarz
- Front- und Heckstoßstange in Wagenfarbe
- 4x4 "FX4 Off-Road"-Seitenbeschriftung
- Kotflügel-Emblem – F-150 Lariat
- Türplakette / Türemblem – PowerBoost (H)
- Außenspiegel - elektrisch einfahrbar, beheizbar, mit Blinksignal, Memory-Funktion, automatischer Abblendfunktion (Fahrerseite), Sicherheitsannäherungsleuchten in hoher Intensität, LED-Spotleuchten im Seitenspiegel
- Außenspiegel - in Wagenfarbe
- Verlängerte 6-Zoll-Trittstufen, Akzent Dunkelgrau
- Glänzend schwarz lackierter Lariat-Kühlergrill
- Türgriffe in Wagenfarbe -Tür, Heckklappe und Zierblenden
- Kennzeichenhalter vorn
- Premium Underbodenschutz
- Unterfahrschutzplatten

Außenbeleuchtung

- LED-Projektionsscheinwerfer mit dynamischem Kurvenlicht
- Tagfahrlicht (DRL) (über das Armaturenbrett ein-/ ausschaltbar)
- Automatisches Fernlicht
- 360-Grad-Zonenbeleuchtung mit zusätzlichen Ladeflächenleuchten
- LED-Seitenspiegel-Scheinwerfer - Scheinwerfer links/rechts
- Nebelscheinwerfer – vorn/hinten
- Anhängerkupplungsleuchte - Fixiert
- LED-Rückleuchten
- Beleuchtung Laderaum - integriert mit der zentralen, hoch montierten Bremsleuchte (CHMSL)

Glas / Sicht

- Zweiteiliges Schiebedach
- Elektronische Heckscheibenheizung
- Elektrisches Schiebefenster hinten
- Windschutzscheibe mit Akustivverglasung
- Scheibenwischer mit Regensensor
- Sichtschutzglas hinten
- Elektrische vordere/hintere Seitenscheiben

Laderaumausstattung

- Pro Access Heckklappe
- BoxLink-Befestigungssystem (einschließlich vier (4) Feststellklampen)
- Elektrische Heckklappe
- Aufbewahrungsbox
- Haken - Befestigunghaken in der Ladefläche, vier (4)
- Heckklappe - abnehmbar mit Schlüsselschloss
- Ladeflächenbeschichtung robust – Aufspritzverfahren

(H) Nur verfügbar mit 3.5L FHEV

Innenausstattung

Instrumententafel und Konsolen

- SYNC 4 12 Zoll LCD-Kapazitiv-Touchscreen mit Drahtlose Apple CarPlay® und Android Auto™ Kompatibilität
- 12 Zoll Digitales Fahrerdisplay
- Integriertes Touchscreen Navigationssystem
- Head-Up-Display
- Elektronische Zwei-Zonen-Klimaautomatik (DEATC)
- Beheiztes Lederlenkrad
- Arbeitsfläche im Innenraum
- Kabelloses Aufladen
- Leder E-Shift-Schalthebel
- Handschuhfachleuchte
- Ice-Blue Ambientebeleuchtung
- Tachometer – KPH/MPH
- Deckenfach
- Mittelkonsolendeckel - Vinyl
- Rückspiegel mit automatischer Abblendfunktion
- Sonnenblenden mit beleuchteten Spiegeln für Fahrer und Beifahrer
- Universeller Garagentoröffner (HomeLink Kompatibilität)
- Kompassanzeige im Armaturenbrett

Sitze und Verkleidung

- Beheizter und belüfteter 10-fach elektrisch verstellbarer Fahrersitz, mehrfach elektrisch verstellbarer Beifahrersitz (elektrische Lendenwirbelstütze Fahrer/Beifahrer) und Fahrersitz mit Memory-Funktion.
- Vordersitze - Schalensitze 40/Konsole/40
- Lariat-Schalensitze mit ActiveX-Sitzmaterial
- Black Onyx Innenraumfarbe
- Kopfstützen vorn - 2-fach verstellbar
- Sitzheizung für die Sitze der zweiten sitzreihe
- Sitz – Hinten – Hochklappbarer, im Verhältnis 60/40 geteilter Sitz mit verlängertem Kissen (SuperCrew®)
- Kartentaschen – an der Rückenlehne des Fahrersitzes montiert
- Kartentaschen – an der Rückenlehne des Beifahrersitzes montiert
- Rücksitz mit Armlehne und Getränkehaltern
- Einstiegsleisten für Fahrer- und Beifahrertüren
- Teppichboden - farblich auf die Fußmatten abgestimmt
- Fußmatten - Tray Style Gummimatten Vorne/Hinten (ohne Teppichmatten)
- Abschließbarer, flach zusammenklappbarer Stauraum unter dem Sitz mit Unterteilungen
- Pedale, elektrisch einstellbar mit Speicherfunktion
- Lenksäule- Manueller Kipp-/Teleskop-Bodenschalthebel

Technik

Motor

3,5 Liter V6 PowerBoost Vollhybridmotor	H
5,0 l V8 mit Auto-Start-Stop-Technologie	V8
Motorlüfter - bürstenlos, 800 W	
Doppelter Auspuff mit schwarzen Endrohren	
Kraftstoffkompatibilität - Bleifrei	
Benzin – Elektro/Hybrid (FHEV)	H
3,73 Achsübersetzung mit elektronischem Sperrdifferential	
Achsgröße - 9,75" / 24,765 cm	

Getriebe & Verteilergetriebe

Elektronisches Zehngang-Automatikgetriebe	
Hybridelektronisches Zehngang-Automatikgetriebe	H
SelectShift® Automatikgetriebe mit progressiver Bereichswahl	
Zweistufiger automatischer Allradantrieb mit Abschleppmöglichkeit im Leerlauf	
Wählbarer 4WD mit High-, Low- und Auto-Modi	

Federung & Bremsen

Premium Offroad-Abgestimmte-Stoßdämpfer Vorderachse- und Hinterachse
Standard-Duty-Aufhängung
Vordere Federung - Schraubenfeder
Hintere Federung - Blattfeder, zweistufig mit variabler Rate
Vorderachse – Einzelradaufhängung (IFS)
Elektrische Feststellbremse
Bremsen – 4-Scheibenbremsen mit ABS

Abschleppen

Haken - Abschlepphaken vorne, zwei (2), schwarz
EU-geprüfte Anhängerkupplung
Anhängerkupplung der Klasse IV; Anhängerzugvorrichtung - 13-polige Verkabelung (ISO 11446)
Anhängerkupplungsbeleuchtungsmodul

Kraftstoffsystem

Kraftstofftank 136L erweiterte Reichweite	V8
Kraftstofftank Standardreichweite 115L	H
Kraftstoffeinfüllsystem ohne Tankdeckel "Easy Fuel"	

Stromversorgung/Sonstige Mechanik

ProPower - 2.4KW Power-to-the-Box (US Power Outlet, EU Availability TBD)	H
Bordsteckdose 400W (US Standard, EU Availability TBD)	V8
Start-Stopp-System	
Fernstartsystem	
Zweiklang Hupe	
H7 Batterie	
Wagenheber	

H Nur verfügbar mit 3.5L FHEV

V8 Nur verfügbar mit 5.0L V8

Sicherheits-/Fahrassistenzfunktionen

Fahrerinformationen / Fahrassistenzsysteme

- Dynamischer Anhängerassistent
- Pro Trailer Backup Assist
- Kollisionsminderungssystem
- Nachkollisionsbremsung
- Tempomat mit Stop-and-Go Funktion
- BLIS mit Querverkehrswarnung und Anhängerüberwachung
- Spurzentrierung
- Rückfahrwarnsystem
- Einparkhilfe vorne
- Rückwärtsbremsassistent
- 360-Grad-Kamerapaket (360° Kamera + Abschleppen)
- Anzeige der Außentemperatur
- Notfallhilfe
- Bergabfahrhilfe Hill Descent Control
- Wählbare Fahrmodi: Normal, ECO, Sport, Tow/Haul, Slippery, Deep Snow/Sand, Mud/Rut
- Airbags, Frontairbags für Fahrer und Beifahrer, seitliche Airbags am Sitz für Fahrer und Beifahrer, SicherheitsÜberrollschutz mit Seitenairbags (Abdeckung für 1.und 2. Sitzreihe)

Sicherheit und Verriegelung

- Intelligentes Zugangssystem mit Startknopf (inkl. Annäherungserkennung, Fahrerseite)
- SecuriLock® Passives Diebstahlschutzsystem (PATS) mit elektronisch codiertem Zündschlüssel
- Panikalarm
- Schlüsselloser Fernzugang mit Zentralverriegelung und automatischer Verriegelungsfunktion

Audio

- B&O Unleashed Soundsystem von Bang & Olufsen mit HD Radio und 14 Lautsprechern einschließlich Subwoofer
- SYNC® 4 mit verbesserter Spracherkennung
- Aktive Geräuschkontrolle
- Schalldämmungspaket – Stufe 1
- Radiofrequenz exportieren

Räder und Reifen

- 20 Zoll glänzend schwarz lackierte Aluminiumfelgen
- 275/60R20 BSW All-Terrain-Reifen
- Schwarze Ford-Radkappen
- Helle Radmuttern
- Reifendruckkontrollsystem (TPMS)

Ersatzräder und Reifen

- Reserverad – 18 Zoll Stahl Nr. 1
- Reservereifen – 265/70/18 BSW All-Terrain (A/T)
- Ersatzradhalter – unter dem Rahmen hinten

9:41
Tuesday, September 10
80% Charged

B&O

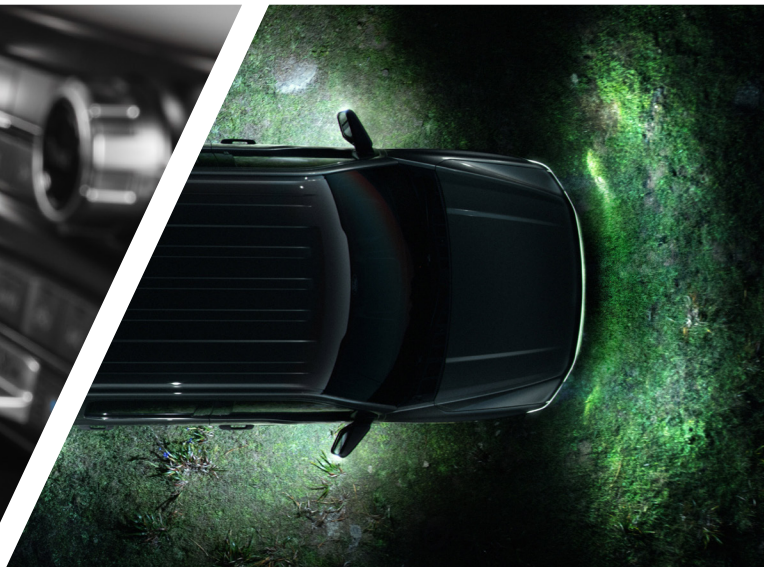

Abgebildete Fahrzeuge können Sonderausstattung zeigen. Ausstattungen werden eventuell nur in Kombination mit anderen Optionen angeboten oder unterliegen zusätzlichen Anforderungen/Einschränkungen bei der Bestellung. Abgebildete Abmessungen können aufgrund optionaler Funktionen und/oder Änderungen in der Produktion abweichen. Alle Informationen sind ohne Gewähr und können technische, Druck- oder andere Fehler enthalten. Ford und Hedin US Motor übernehmen keine ausdrücklichen oder stillschweigenden Gewährleistungen, Zusicherungen oder Garantien jeglicher Art auf einschließlich, aber nicht ausschließlich, Genauigkeit, Aktualität, Vollständigkeit oder Nutzbarkeit der Informationen, Materialien, Inhalte, Verfügbarkeit und Produkte. Hedin US Motor behält sich das Recht vor, Produktspezifikationen, Preise und Ausstattung jederzeit zu ändern, ohne dass sich daraus Verpflichtungen ergeben.

Hedin US Motor AB behält sich, vorbehaltlich aller geltenden Gesetze, das Recht vor, Ausstattungen oder andere Spezifikationen vorübergehend oder dauerhaft abzuändern oder aus dem Programm zu nehmen. Solche Änderungen oder Streichungen werden über das Händlernetzwerk kommuniziert werden. Herausgegeben von Hedin US Motor AB. ©2025 Hedin US Motor AB

Version 1.0

HEDIN US MOTOR

HEDIN US MOTOR AB I BOX 2114 I SE-431 02 MÖLNDAL I HEDINUSMOTOR.COM I CONTACT@HEDINUSMOTOR.COM